Visa	
Rédacteur	B. PEYRAUD

Accessibilité RTE

Synthèse Nationale des Evénements du jeudi 2 juin 2022

Faits marquants de la journée écoulée et contraintes attendues pour la journée en cours

La journée écoulée a été marquée par :

- Une erreur d'analyse des conséquences d'une intervention programmée portant sur l'ouverture d'un fusible dans le cadre d'un essai de groupe électrogène. Cette intervention a eu pour conséquence l'ouverture au secondaire des transformateurs 611 et 613 d'ENEDIS à 11h13 et la coupure 60 MW sur l'ACR de Versailles.
  74181 clients sur 7 communes ont été impactés par cet incident.
  La reprise de la consommation s'est terminée à 11h33.
  Cet évènement a fait l'objet d'un MIN du CE Saint Quentin en Yvelines.
- L'envoi des messages A (arrêt des baisses de production) et ordre S (situation critique pour le système électrique) option marge insuffisante à 21h57 suite à la baisse au Minimum Technique de MARTIGUES 5 et au découplage de MARTIGUES 6 ainsi qu'à la baisse de production annoncée sur du File du Rhin.

  Fin des ordres SAS à 00h17
- L'occupation illicite, à 21h30 dans un contexte de mouvement social, des postes de VERLHAGUET du GMR Pyrénées et MASQUET du GMR Gascogne avec la prise l'activité de commande en local au poste de VERLHAGUET. Des départs ont été ouverts dans chacun de ces 2 postes, sans conséquence pour la clientèle.
  Cet évènement a fait l'objet d'un MIN du CE Toulouse
- La perte de l'observabilité, à 23h25, au poste de BEUVRY 225 kV associée à l'ouverture de 3 transformateurs 225/90 kV. Cette situation a nécessité la mise en œuvre de télédélestage à hauteur de 3 échelons sur l'agglomération de Béthune / Beuvry. L'impact a porté sur 85000 clients ENEDIS dont l'hôpital de BEUVRY et 2 clients industriels ;
  La remontée au poste de CHEVALET, à 23h59, du défaut Différentielle de Barre et l'ouverture de tous les départs 400kV du poste (à l'exception des départs WARANDE 1 et 2) ainsi que passage des départs en « Tranche Exploitation Particulière ».
  L'astreinte du Groupement de Postes de VENDIN a été mobilisée et a permis la reprise totale de la charge sur la zone de BEUVRY à 01h39.
  L'ensemble des ouvrages 400 kV ont été remis en service à 02h08.
  Cet évènement a fait l'objet d'un MIN du CNES et du CE Lille
- Envoi, 02h33, d'un message SAS "Passage en lien direct" à BLAYAIS 4 pour baisse de 500 MW pour la gestion des contraintes de stabilité pour N-2 BRAUD PREGUILLAC. Fin de l'ordre SAS à 5h07.
- Un évènement à enjeu « Sécurité » remonté au dernier rapport journalier.

Contraintes attendues pour la journée en cours :

Envoi d'un mode dégradé sur le mécanisme d'ajustement pour marge insuffisante à la hausse en considérant les baisses annoncées pour grève.

Les contraintes identifiées sur défauts N-2 dans le contexte d'orages sur les CE Nantes et Toulouse sont maîtrisées.

Gestion de l'Equilibre Offre Demande

Jour	mercredi 1 juin 2022	*Journée en cours*
Pointe de consommation	53 425 MW	*53 100 MW*
Marge 15' à la pointe	3 625 MW	*1 501 MW*
EJP	Non	*Non*
TEMPO	Blanc	*Bleu*

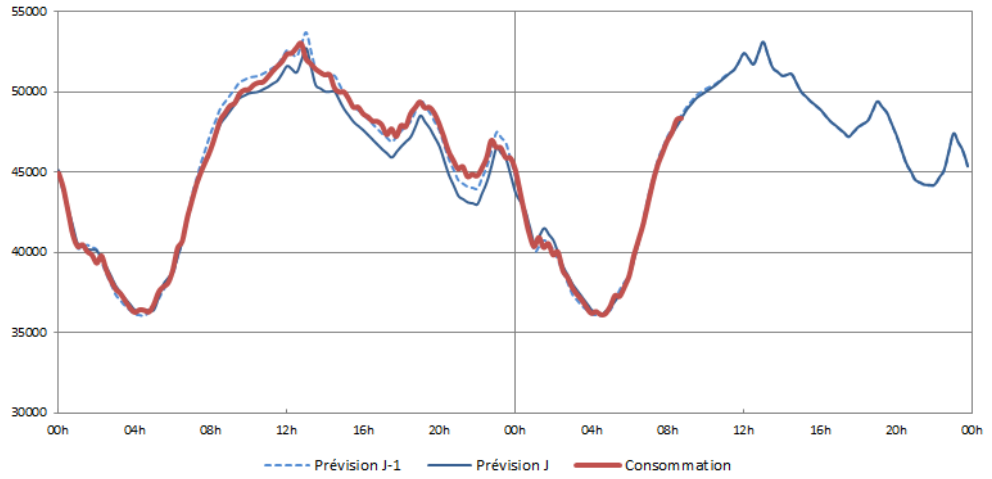

Lien : https://www.rte-france.com/eco2mix/la-consommation-delectricite-en-france

- **Ecart(s) entre la prévision J-1 et la réalisation de consommation**
- **Ecart(s) de Fréquence**
- **Déclenchement(s) et/ou écart(s) des groupes de production et de leur contribution aux Services Système (SSY)**

- **Listing des actions réalisées (envoi d'ordre SAS, mode dégradé, demande de couplage...)**

Date et heure	Centre	Action(s) réalisée(s)
01/06/22 à 21h00	CNES	Envoi d'un mode dégradé sur le mécanisme d'ajustement pour marge insuffisante à la hausse en considérant les baisses annoncées pour grève. Fin du mode dégradé à minuit
01/06/22 à 21h57	CNES	Envoi des messages A (arrêt des baisses de production) et ordres S (situation critique pour le système électrique) option marge insuffisante à 21h57 suite à la baisse au Minimum Technique de MARTIGUES 5 et au découplage de MARTIGUES 6 ainsi qu'à la baisse de production annoncée sur du File du Rhin. Fin à 00h17
02/06/22 à 02h33	CNES	Envoi d'un message SAS "Passage en lien direct" à BLAYAIS 4 pour baisse de 500 MW pour gestion des contraintes stabilité pour N-2 BRAUD PREGUILLAC. La nouvelle limite en absorption pour les Blayais 1 et 2 entraîne des dépassements de tension sur trois postes 400kV temporairement : OUDON (de 3h30 à 3h50), VALDIVIENNE (de 3h35 à 3h45) et ROM (à 3h40) pour un maximum en estimé à VALDIVIENNE à 420,7kV. Fin de l'ordre SAS à 5h07.
02/06/22 à 05h00	CNES	Envoi d'un mode dégradé sur le mécanisme d'ajustement pour marge insuffisante à la hausse en considérant les baisses annoncées pour grève.

Gestion des interconnexions et du Mécanisme d'Ajustement

- **Bilan des échanges commerciaux**

Journée écoulée : Les échanges commerciaux ont été exportateurs puis importateurs (entre 2786 MW et -2532 MW)
Journée en cours : Les échanges commerciaux sont vus exportateurs puis importateurs (entre 3962 MW et -3344 MW)

Programme des échanges commerciaux à la pointe de consommation de la journée en cours (à 13h00) :

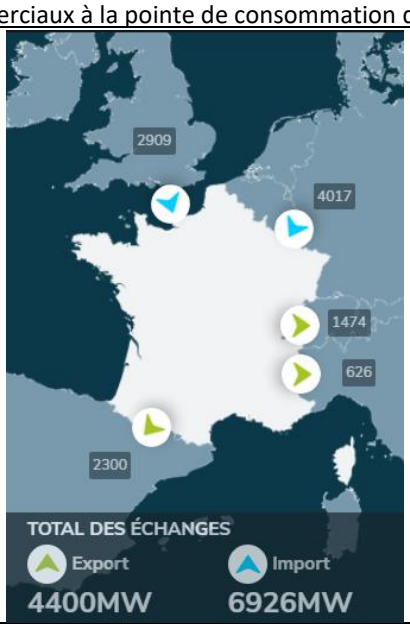

Nota : Pour plus de détails sur les programmes d'échanges par frontière, veuillez consulter le lien suivant : https://www.rte-france.com/eco2mix/les-echanges-commerciaux-aux-frontieres

- **Evénement(s) significatif(s) affectant le marché de l'électricité**

- **Evénement(s) impactant la gestion des interconnexions**

Date et heure	Frontière	Impact(s) et action(s) réalisée(s)
01/06/22 à 22h15	Espagne	Mise en œuvre d'une procédure de countertrading sur la frontière espagnole pour un volume maximal de 650 MW sur la plage 22h-24h pour réduire les Exports à la demande de RTE pour cause Réseau,gestion du N Cantegrit Mouguerre.
02/06/22 à 00h00	Espagne	Mise en œuvre d'une procédure de countertrading sur la frontière espagnole pour un volume maximal de 750 MW sur la plage 00h-07h pour réduire les Exports à la demande de RTE pour cause Réseau,gestion du N Cantegrit Mouguerre.

- **Ailleurs en Europe**

Evénement(s) ayant fait l'objet d'un MIN

<u>MIN du CE SQY du mercredi 01/06/2022 à 11h13 – indice 1 (clôture)</u> :

Lieu de l'évènement : Poste de Berthollet 225 kV
Département du Val de Marne – Commune d'Arcueil

<u>Synthèse</u> :
Dans le cadre d'une visite de poste par du personnel de maintenance Rte, une erreur d'identification de fusible à actionner pour réaliser un essai de démarrage de Groupe électrogène a entrainé l'ouverture au secondaire des transformateurs 611 et 613 d'ENEDIS à **11h13.**
L'erreur et ses conséquences n'ont pas été immédiatement identifiées par le personnel de maintenance.
L'ouverture des secondaires des TR ENEDIS n'étant pas télésurveillée, le dispatching de SQY n'avait pas connaissance de l'événement.
L'ACR n'a pas appelé le dispatching.
Le CEX a prévenu le CAT à 12h00. Ce dernier a de suite prévenu le MCE et le permanent.
Les échanges entre CAS Rte ⇔ permanent Poste source Enedis et Permanent Rte ⇔ permanent de direction Enedis IDF Ouest ont été provoqués par RTE.

<u>Conséquences directes</u> *(Clients touchés et répercussions clients)* :
Coupure de 60MW sur l'ACR Versailles. 74 181 clients impactés situés sur les communes de : Arcueil, Bagneux, Cachan, Châtillon, Fontenay Aux Roses, Gentilly, Montrouge
Fin de la reprise à 11h33.

<u>Conséquences indirectes</u> *(impacts environnementaux, tiers, santé de salariés ou de prestataires, voie routière ou fluviale coupée, … etc.)* :
Aucune

Schémas:

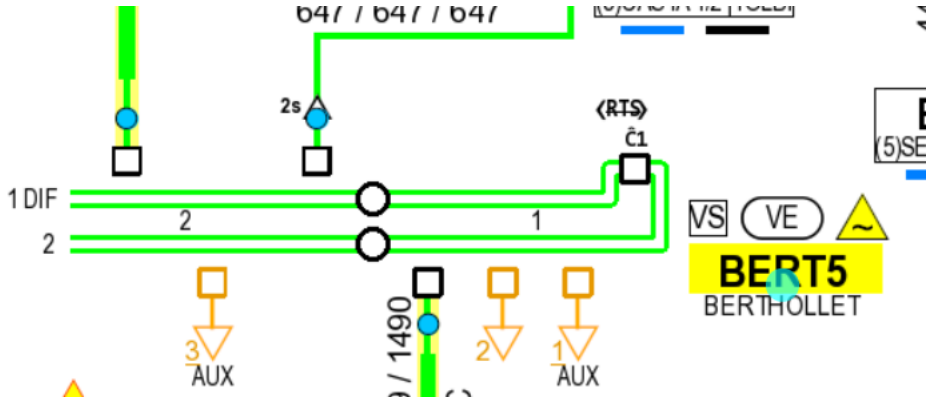

MIN du CNES et du CE Lille du mercredi 01/06/2022 à 23h25 - indice 2 (clôture) :

Synthèse :

CE Lille, GMR Flandres Hainaut

A 23h25 : Perte d'observabilité du poste de BEUVRY 225 kV et ouverture des 3 transformateurs 225kV / 90kV (+ d'autres départs 90kV au poste de BEUVRY, analyse en cours) générant des contraintes sur le réseau 90kV de la zone et nécessitant la mise en œuvre de télédélestage à hauteur de 3 échelons sur l'agglomération de BETHUNE / BEUVRY. Impact clientèle sur ENEDIS (85000 clients coupés – info permanence ENEDIS, dont l'hôpital de BEUVRY), BRIDGESTONE (poste FERME DU ROI 90kV) et SNCF (poste VERQUIGNEUL 90 kV)

A 23h30 : Ouverture du départ MAUBEUGE au poste de PONT SUR SAMBRE 225kV. Sans impact clientèle.

A 23h59 : Remontée du défaut différentielle de barre et ouverture de tous les départs 400kV du poste de CHEVALET (hormis les départs WARANDE 1 et 2), ainsi que passage en Tranche Exploitation Particulière. En parade :

- ouverture de l'AT de MASTAING pour gestion des contraintes de transit sur le réseau 225 kV
- ouverture des deux liaisons CHEVALET WARANDE 400kV pour gestion des contraintes de stabilité des tranches de Gravelines en l'absence de protection différentielle de barre au poste de Chevalet 400 kV.

Suspicion d'acte de malveillance dans ces postes. Appel aux forces de l'ordre par le CAT du GMR Flandre Hainaut pour demander une intervention au poste de CHEVALET 400kV.

Mobilisation des astreintes Groupement de Poste dans les postes concernés pour pouvoir remettre en service les ouvrages concernés. Pour le groupement VENDIN (postes de BEUVRY et CHEVALET), priorisation de l'intervention sur le poste de BEUVRY au vu de l'impact clientèle.

00h33 : Suite à intervention de l'astreinte du groupement de poste VENDIN retour de l'observabilité au poste de BEUVRY et accord de remise sous tension pour reprendre la clientèle coupée. L'astreinte se rend à CHEVALET 400kV pour remise en service des ouvrages, arrivée prévue vers 1h30 sur site.

01h00 : Suite à l'intervention de l'astreinte du groupement de poste de GROS CAILLOU, remise en service du départ MAUBEUGE au poste de PONT SUR SAMBRE 225kV

01h10 : Zone de BEUVRY : les ouvrages de RTE sont sous tension, reprise en cours des départs HTA délestés par l'ACR. Reprise totale de la charge à 01h39.

02h08 : l'ensemble des ouvrages 400 kV sont remis en service

A noter d'autres suspicions d'actes de malveillance sur le périmètre du GMR Flandre Hainaut sur les sites d'HORDAIN, PERIZET et SOLESMES (prise en local de certaines tranches, remontée TS TEP)

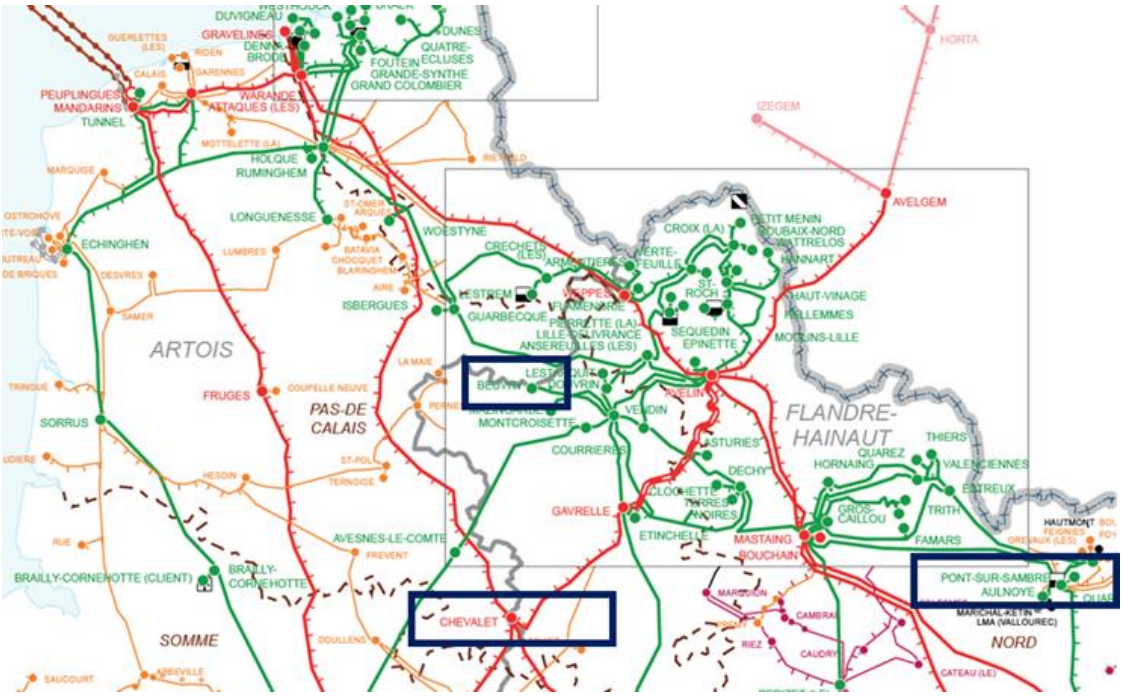

MIN du CE Toulouse du jeudi 02/06/2022 à 01h42 – indice 2 (clôture) :

Synthèse : Occupation illicite de postes et ouverture de départs

Lieu de l'événement : RTE SUD OUEST – GMR Gascogne – GMR Pyrénées

Description factuelle de l'événement :

A 21h30 : Dans le cadre d'un mouvement social, intrusions illicites dans les postes de VERLHAGUET (Montauban) GMR Pyrénées et MASQUET (MIOS) GMR Gascogne.
Dans les 2 cas, les accès aux postes sont condamnés (chaînes, cadenas, morceaux de bois,…).
Les postes sont occupés par une vingtaine de personnes de RTE, et, également d'ENEDIS, accompagnés de représentants syndicaux.
Dans le cas de VERLHAGUET, l'activité de commande a été prise en local.
Le management, rendu sur place, a rappelé que ces comportements sont en écarts au respect des règles de sécurité pour les biens et les personnes.
Les demandes d'évacuation des postes ont été refusées, les représentants syndicaux assumant la situation.
Des constats d'huissiers ont été effectués dans les 2 cas.
A 00h29 : Ouverture du départ LEGE 1 au poste de MASQUET 63kV. Pas de conséquence clientèle
A 00h57 : Ouverture du départ LESQUIVE 1 au poste de VERLHAGUET 225kV. Pas de conséquence clientèle
A 08h09 : Ouverture des départs 63kV et 225kV du TRY 632 au poste de Masquet. Pas de conséquence clientèle
A 08h16 : Levée du piquet de grève au poste de Masquet.
A 08h54 : Levée du piquet de grève au poste de Verlhaguet.
A 09h16 : Remise en service du TRY 632 et refermeture du DJ du départ 63kV Lége 1 au poste de Masquet.
A 09h09 : Refermeture du DJ du départ 225kV Lesquive 1 au poste de Verlhaguet.

La Permanence de cabinet, la permanence ENEDIS Gironde ainsi que les Préfectures du Tarn et Garonne et de la Gironde ont été prévenues

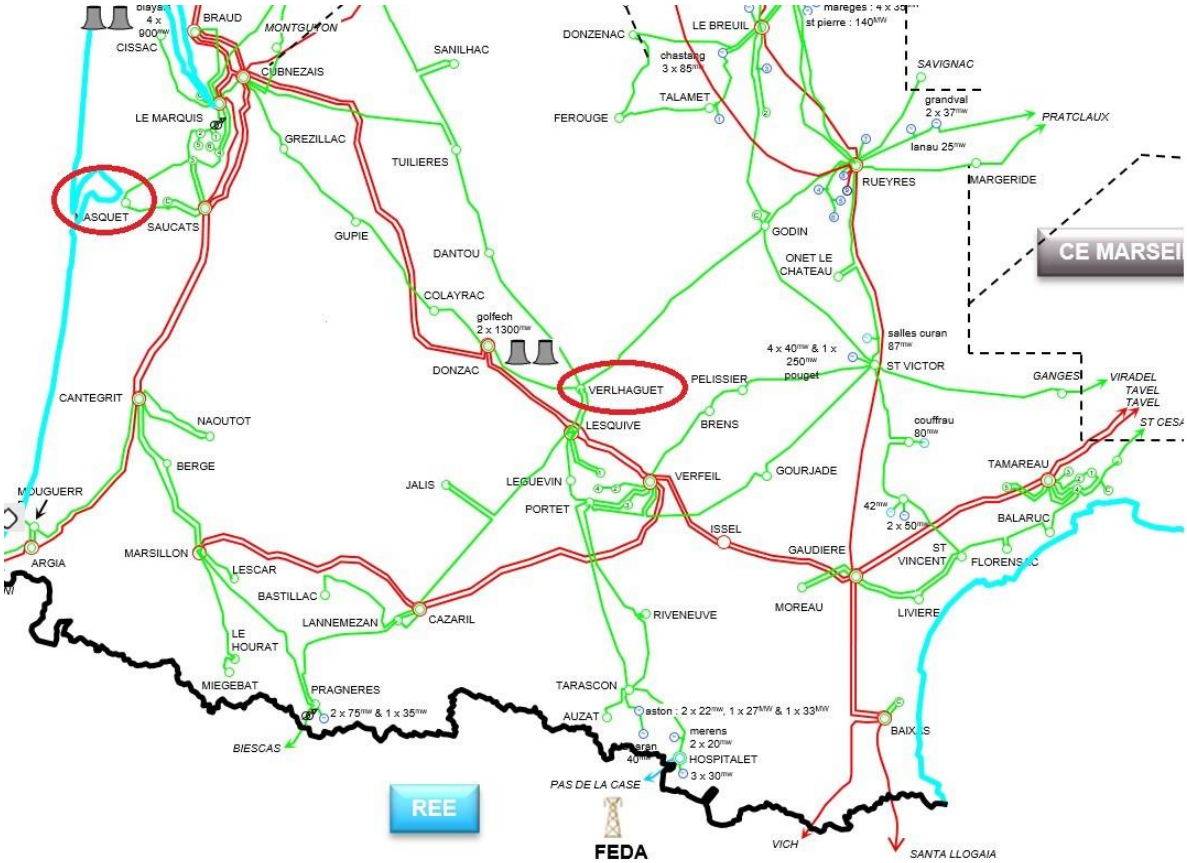

Evénement(s) réseaux

- **Evénement(s) sur le réseau électrique avec impact clientèle (Coupure Longue)**

Date et heure	Centre	Ouvrage(s) concerné(s)	Impact(s)
01/06/22 à 11h13	Paris	Coupure longue du client ENEDIS au poste de Berthollet 225	
01/06/22 à 13h28	Toulouse	Coupure longue de production (SAINT LARY 2 et MAISON BLANCHE) suite au déclenchement fugitif de la liaison 63kV LANNEMEZAN BEYREDE EGET ST LARY n°2 Durée non précisée	16 MW
01/06/22 à 23h25	Lille	Coupure longue des clients • ENEDIS aux postes de BEUVRY (15 MW) et ESSARS (28 MW) • BRIDGESTONE au poste FERME DU ROY (0 MW) • CSS LILLE au poste VERQUIGNEUL (6 MW) Voir détails dans le MIN du CNES et CE LILLE	Voir MIN

- **Retraits Impératifs Immédiats, Manœuvres d'Urgence, Retraits Urgents et/ou autre(s) défauts permanents conduisant à la perte définitive d'ouvrages 400 kV**

- **Autre(s) indisponibilité(s) non programmée(s) sur le réseau 400 kV (ou 225 kV proche)**

Date et heure	Centre	Ouvrage(s) concerné(s) et impact(s)
01/06/22 à 20h41	Lille	Self de Beautor 225kV Déclenchement définitif : Self de Beautor 225kV - Déclenchement par défaut certain Défaut BUCHHOLZ : Intervention prévue ce jeudi 02/06 pour investigations

- **Evénement(s) sur le réseau de télécommunication et de téléconduite (TCM-TCD)**

Date et heure	Centre	Ouvrage(s) concerné(s) et impact(s)
02/06/22 à 00h00	CNES	OUTLOOK : temps d'envoi de mails aléatoires, certains mails envoyés cette nuit pour la gestion des grèves et d'autres processus ont mis plusieurs heures à arriver sans que les émetteurs ne puissent s'en apercevoir : BAL RETR, INGRSO, CEP-CONSO,...)

- **Traitement des congestions**
- **Contrainte de gestion de la tension**
- **Contrainte de gestion des transits**
- **Dysfonctionnement(s) des outils de conduite et d'étude et écarts sur la qualité des Points Figés**

Evénement(s) à enjeux

- **Evénement(s) à enjeu « Prévention et Santé au Travail »**

Date et heure	Centre	Description
31/05/22 à 09h37	Marseille	Fiche IRES de presqu'accident en service d'une entreprise le 31/05/2022 à 9h37 Lieu: **TAVEL** Poste 400 kV de Tavel GMR Cevennes Description: Lors de la phase de repli de la grue en charge de la manutention du Transformateur Capacitif de Tension (télécommandée à distance), cette dernière a amorcé avec le sectionneur d'aiguillage barre 2.1 du couplage A. La Barre 1 Tronçon A 400kV ainsi que le couplage A 400kV étaient consignés. Le sectionneur pantographe 2.1 connecté à la barre 2 et situé sous la barre 1 était sous tension en partie basse. Projet concerné: Programme de remplacement d'appareils HTB sous politique R5t Conséquences: Sans conséquence humaine physique, l'ensemble des intervenants ont toutefois été choqués. Il n'a pas été fait appel aux secours malgré l'insistance de l'ensemble des acteurs Rte présents. Autre: Des salariés de L'EMSP du GMR PAS présents sur site se sont portés au droit du chantier pour proposer leur aide au besoin. Mesures conservatoires: Arrêt immédiat du chantier. L'équipe projet et le directeur adjoint de D&I Marseille, le GMR, le préventeur SSQVT et l'AEU se sont immédiatement rendus sur place. Le chantier ne reprendra qu'après analyse de l'évènement par BYES, reception et lecture du nouveau mode opératoire par l'équipe projet et le binôme EU/AEU (probablement pas avant semaine prochaine).

- **Evénement(s) à enjeux « Relations tiers »**
- **Evénement(s) à enjeux « Environnement »**
- **Evénement(s) à enjeux « Confidentialité »**

- **Evénement(s) à enjeux « Sécurité et protection du patrimoine »**

Date et heure	Centre	Description
31/08/22 à 08h33	Lille	Lieu : MOULINS-LILLE Description : Constatation le 31 mai d'une effraction avec vol de matériel dans l'enclos des stations d'huile à Moulins-Lille. Un point sera réalisé par le Groupement de Postes ainsi qu'un dépôt de plainte.
31/08/22 à 13h23	Lyon	Lieu : TREVAS Description : Constatation de la dégradation du RGT du site de TREVAS (postes 225kV et 63kV). Passage d'un mode dégradé à la conduite des réseaux sur les restrictions de manœuvres : manœuvres interdites si « présence poste » activée et manœuvres périodiques soumises à accord du Chargé d'Exploitation. Des demandes de Retrait Urgent vont être formalisées sur les départs 63kV BEC, PONT SALOMON, BAS EN BASSET, ANCE DU NORD et le départ 225kV du TR 632 ; la réparation sur le départ 225kV RIVIERE sera réalisée dans le cadre de la consignation actuelle. Un dépôt de plainte sera effectué.

Liens utiles pour en savoir plus :

Indisponibilités du réseau 400 kV	https://www.services-rte.com/fr/visualisez-les-donnees-publiees-par-rte/indisponibilites-du-reseau-de-transport-impact-ntc.html
Données techniques du CNES	http://dotc.rte-france.com/
Tableau de bord des données	https://www.services-rte.com/fr/visualisez-les-donnees-publiees-par-rte.html
Lien vers éCO2mix	http://www.rte-et-vous.com/fr/eco2mix/eco2mix